COOLENS®
视清科技

# 规格书

# DTCM210-120H-AL

## 高精度双远心镜头（大靶面）

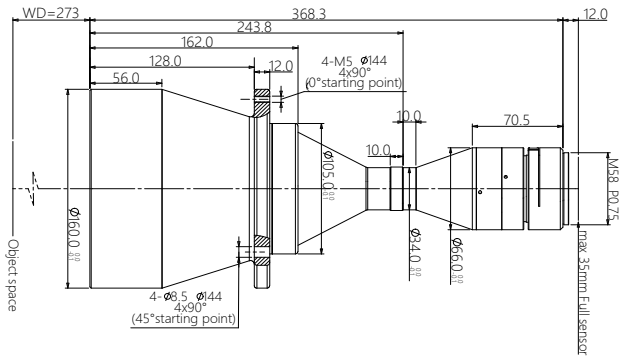


## DTCM 系列大靶面双远心镜头特点

- DTCM 大靶面系列专为大靶面、高像素成像系统设计
- FOV 从 26mm 到 300mm，满足对不同视场的需求
- 支持从 4/3"~59mm 各种规格 M/F 接口工业相机
- 多种组合，并可实现双倍率，内置同轴光等功能
- 大光圈、高远心度、超低畸变，超大景深，满足高端系统要求

## 配套光源

DTCL-120H-xW-y
平行（远心）光源
光束直径 120mm

## 光学参数

| | |
|---|---|
| 物方视场 FOV(Φmm) | 120 |
| 放大倍率 β(x) | 0.275 |
| 物方工作距 WD(mm) | 273±5 |
| 支持 CCD 尺寸 (Φmm) | 33(2") |
| 像方最佳 F/# | 7.8 |
| 像方 MTF30 (lp/mm) | >115 |
| 物方景深 DoF(mm) | ±8.5@F16 |
| 像方畸变 (% max) | <0.1 |
| 物方远心度 (° max) | <0.1 |
| 物像距 I/O(mm) | 653±5 |

## 机械参数

| | |
|---|---|
| 相机接口 | M42/M48/M58 |
| 镜头总长 (mm) | 368.3 |
| 净重 (kg) | 4.8 |

## 视野范围 (mm x mm)

| | |
|---|---|
| 2" DALSA 12M (24.58x18.43) | 89.4x67.0 |
| 2" PYTHON 25K (23.04x23.04) | 83.8x83.8 |